ZY 3.663.306

一般尺寸公差MM	.Xx	.X	L	一般精度公差(°)	.X	L
	±0.05	±0.10	±0.20		±0.5	±1

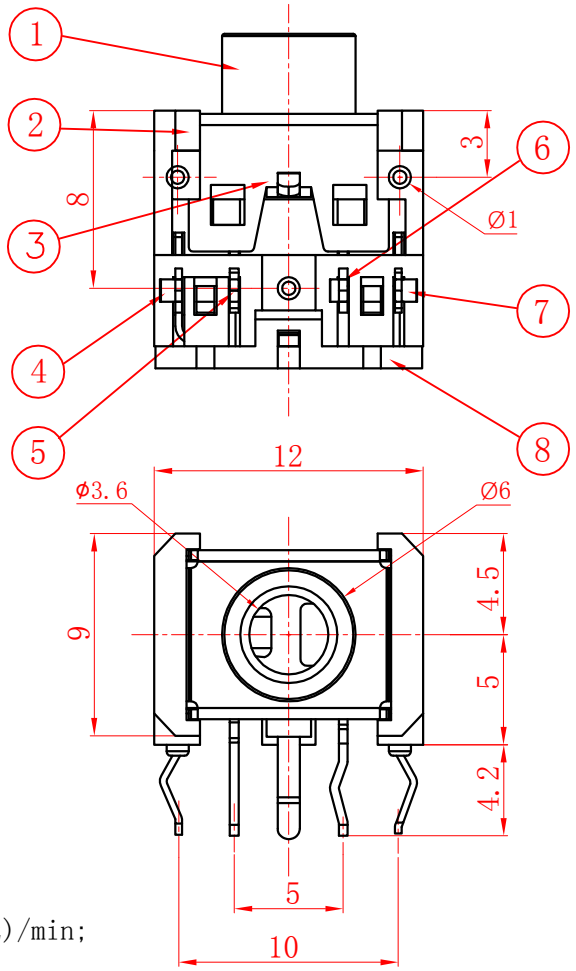

线路板开孔尺寸

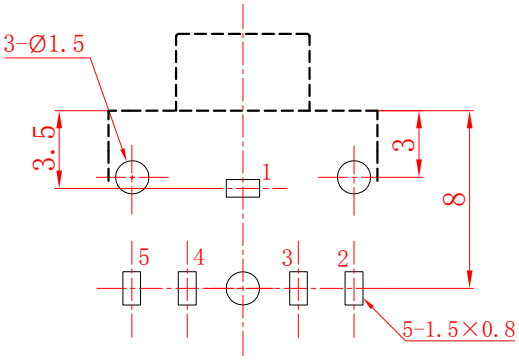

电路原理图

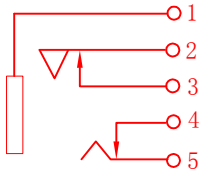

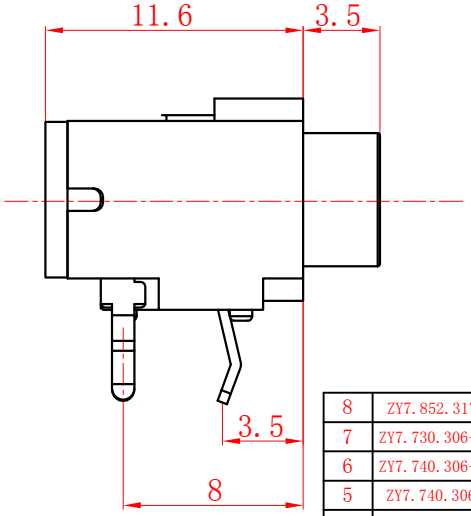

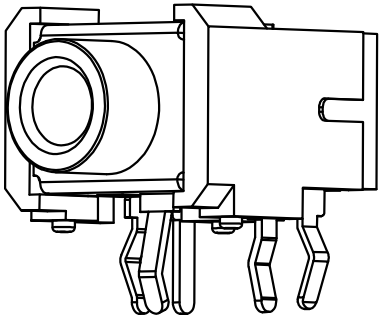

主要技术性能

1. 额定电负荷： 30V•0.5A;
2. 接 触 电 阻：≤0.03Ω;
3. 绝 缘 电 阻：≥100MΩ;
4. 耐 压：AC500V(50Hz)/min;
5. 插 拔 力：3～20N;
6. 寿 命：5,000次。

序号	图号或代号	名称	数量	材料	备注
8	ZY7.852.317	后 盖	1	PBT工程塑料	黑
7	ZY7.730.306-1	5# 簧 片	1	QSn6.5-0.1锡青铜带	D.L1Ag
6	ZY7.740.306-1	4# 定 片	1	δ=0.3mmH62（Y）黄铜带	D.L1Ag
5	ZY7.740.306	3# 定 片	1	δ=0.4mmH62（Y）黄铜带	D.L1Ag
4	ZY7.730.306	2# 簧 片	1	δ=0.4mmQSn6.5-0.1锡青铜带	D.L1Ag
3	ZY7.750.306	1#接触片	1	δ=0.3mmH62（Y）黄铜带	D.Cu/Sn
2	ZY7.810.306	基 座	1	PBT工程塑料	黑
1	ZY8.223.306	轴 套	1	H59 黄铜棒 φ=6mm	D.Ni

浙江创都电子科技有限公司

单位	绘图	
MM	核对	
比例	核准	
1：1	日期	2006年10月29日

产品名称	
图号	PJ-306-5P-CSM

Φ3.5系列耳机插座