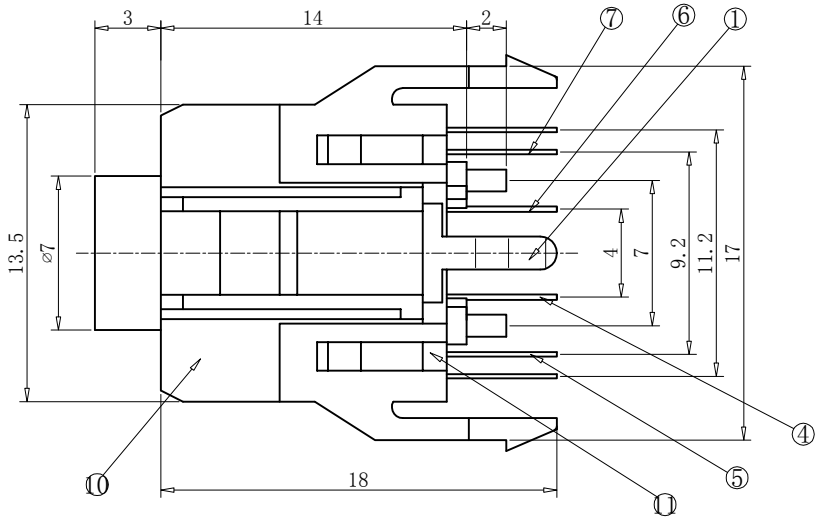


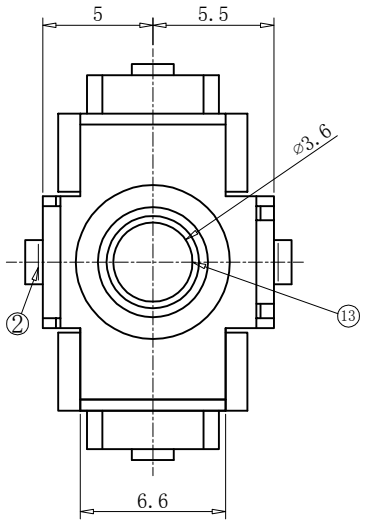


P.C.B LAYOUT

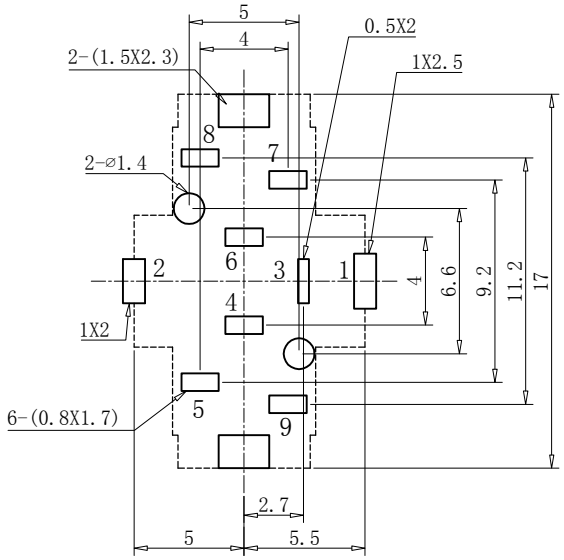


SCHEMATIC

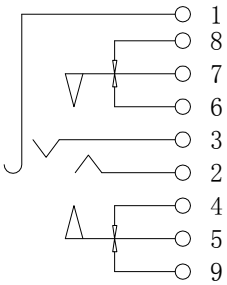


| 序号 | 名　称 | 数量 | 材　料 | 镀　涂 |
|---|---|---|---|---|
| 13 | 铜套 | 1 | 黄铜H59 | 铜锡 |
| 12 | 内子 | 1 | PA66 | 乳白 |
| 11 | 盖子 | 1 | PA66 | 透明 |
| 10 | 基座 | 1 | PBT | 黑色 |
| 9 | 直接触静片9 | 1 | 黄铜T0.3 | 银 |
| 8 | 直接触静片8 | 1 | 黄铜T0.3 | 银 |
| 7 | 接触弹片7 | 1 | 磷铜T0.25 | 银 |
| 6 | 弯接触静片6 | 1 | 黄铜T0.3 | 银 |
| 5 | 接触弹片5 | 1 | 磷铜T0.25 | 银 |
| 4 | 弯接触静片4 | 1 | 黄铜T0.3 | 银 |
| 3 | 接触弹片3 | 1 | 磷铜T0.25 | 银 |
| 2 | 接触弹片2 | 1 | 磷铜T0.3 | 银 |
| 1 | 接触（地）脚1 | 1 | 磷铜T0.25 | 银 |

| | | | | | | | |
|---|---|---|---|---|---|---|---|
| 设计 | | | 视角 | 公差 | | 材料 | 名称 PJ-334A-9P |
| 审核 | | | | ±0.1 | ±1° | | 编号 |
| 工艺 | | | 图幅 | 单位 | 比例 | 页码 | 浙江创都电子科技有限公司 |
| 批准 | | | A4 | mm | 3:1 | | |

主要技术性能

1. 额定电负荷 ： 30V 0.5A;
2. 接 触 电 阻： ≤0.03Ω;
3. 绝 缘 电 阻： ≥100MΩ;
4. 耐　　压： AC500V(50Hz)min;
5. 插　拔　力： 3-15N;
6. 寿　　命： 5,000次。

主要技术要求

1. 未注线性公差：

| | |
|---|---|
| 0.0-10.0mm | ±0.10mm |
| 10.0-20.0mm | ±0.15mm |
| 20.0-50.0mm | ±0.20mm |

2. 外观应良好，无锈蚀、裂痕、电镀不良等现象。

| 更改标记 |
|---|
| |
| 更改单号 |
| |
| 签名： |
| |