RoHS

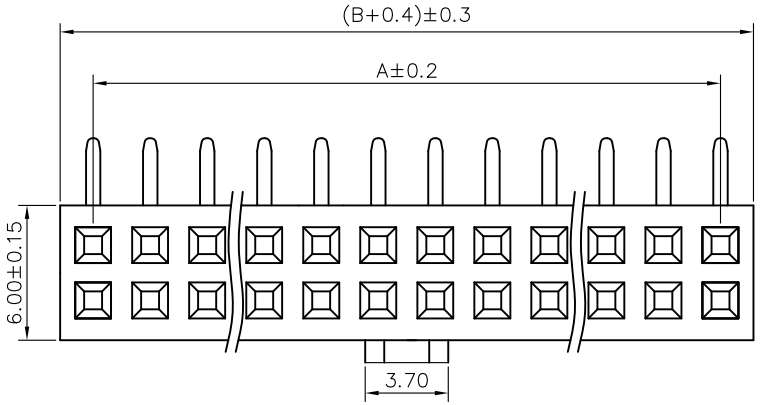

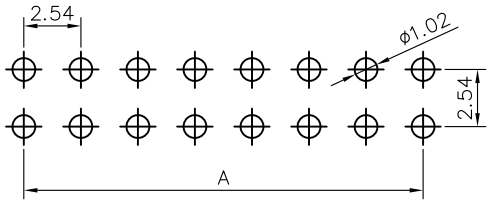

RECOMMEND P.C.B LAYOUT

PCB TOLERANCE:±0.05 (TOP VIEW)

SPECIFICATIONS

Current Rating: 3Amps
Insulation Resistance: 1000MΩ Min
Contact Resistance: 20mΩ Max
Withstanding Voltage: AC 1000V
Operation Temperature: -40° to+105°
Contact Material: Brass
Standard: PBT
Insulator Material: Polyester(UL 94V-0)
Contact Plating: Gold Flash
Max.Processing Temp: 200° C for30-60seconds
(220° C for5seconds)

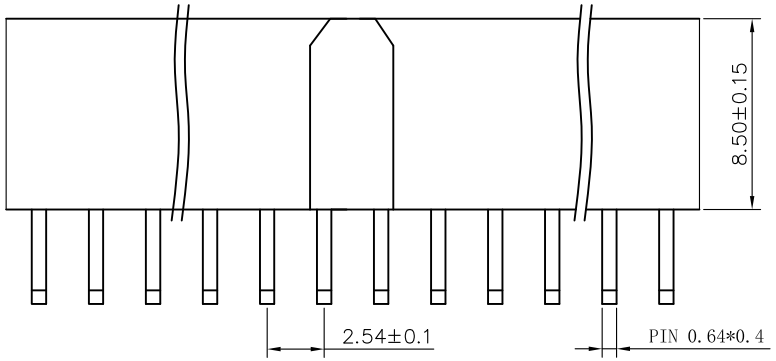

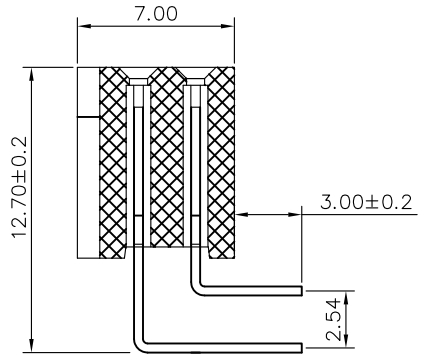

No. of	DIM.A	DIM.B	No. of	DIM.A	DIM.B	No. of	DIM.A	DIM.B	No. of	DIM.A	DIM.B
1	0.00	2.54	11	25.40	27.94	21	50.80	53.34	31	76.20	78.74
2	2.54	5.08	12	27.94	30.48	22	53.34	55.88	32	78.74	81.28
3	5.08	7.62	13	30.48	33.02	23	55.88	58.42	33	81.28	83.82
4	7.62	10.16	14	33.02	35.56	24	58.42	60.96	34	83.82	86.36
5	10.16	12.70	15	35.56	38.10	25	60.96	63.50	35	86.36	88.90
6	12.70	15.24	16	38.10	40.64	26	63.50	66.04	36	88.90	91.44
7	15.24	17.78	17	40.64	43.18	27	66.04	68.58	37	91.44	93.98
8	17.78	20.32	18	43.18	45.72	28	68.58	71.12	38	93.98	96.52
9	20.32	22.86	19	45.72	48.26	29	71.12	73.66	39	96.52	99.06
10	22.86	25.40	20	48.26	50.80	30	73.66	76.20	40	99.06	101.60

发放部门	
行政部	
业务部	
采购部	
工程部	
品保部	
生产部	

								深圳市富港科技有限公司				
标 记	处 数		更改文件号		签 字		日 期	视图				PM2.54-2*5PW 2.54mm间距 弯针 焊脚长3.0 PBT黑色 8.5塑高 带全凸
设 计	Y Y X	日 期	20.12.03	标准化		日 期		图样标记		重量	比例	
校 对	L P J	日 期	20.12.03	审 定		日 期						FG-PM2.54-2-05PW-H8.5-TD
工 艺		日 期										
审 核	L Z W	日 期	20.12.03					共 页		第 页		客户料号：C50345376